Модульная система сохранения нижней конечности



logeeks

Дистальное бедро

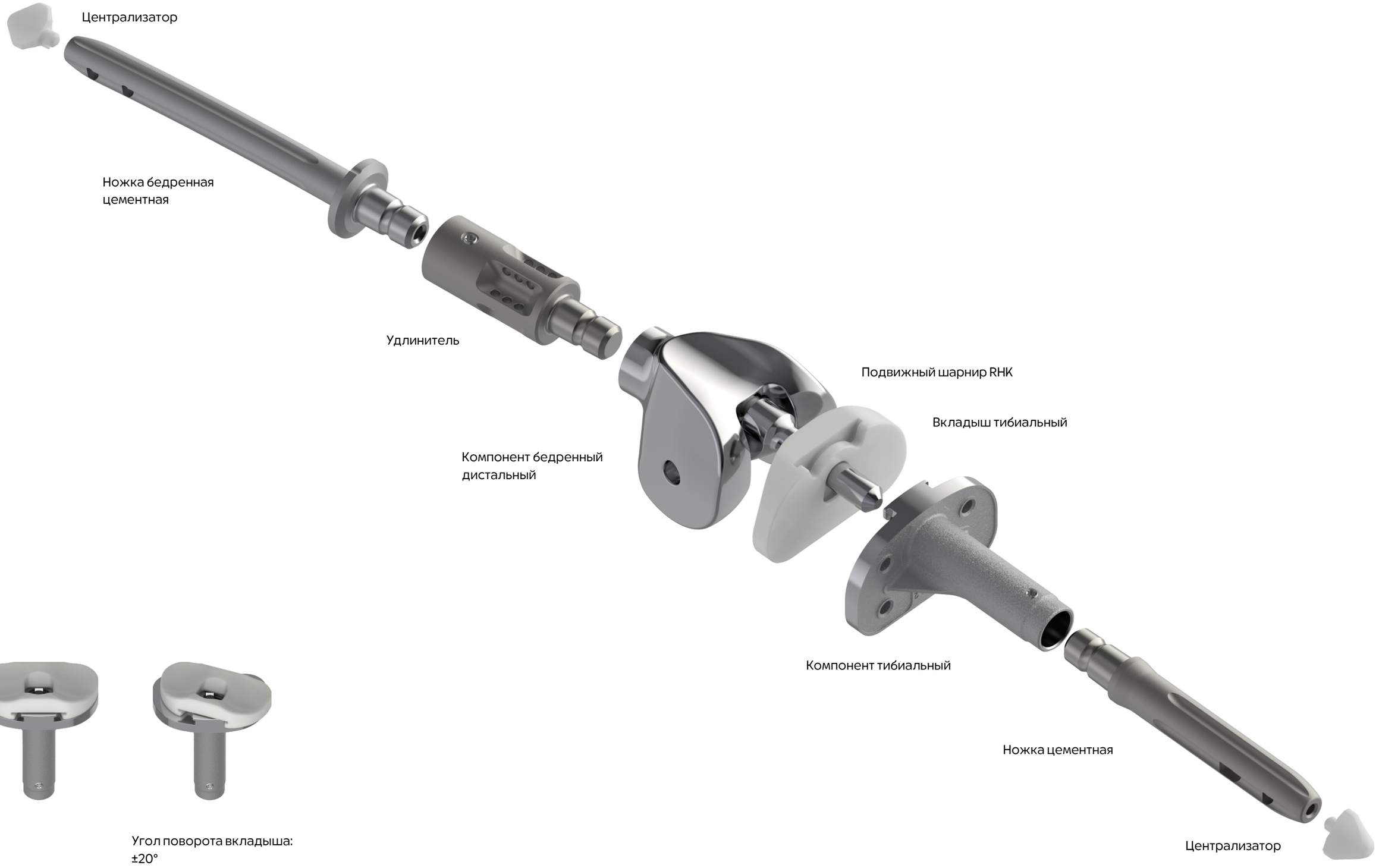

Угол поворота вкладыша:
±20°

Дистальное бедро



Дистальное бедро

Удлинитель



Без отверстий для подшивки мягких тканей



С отверстиями для подшивки мягких тканей

Компонент бедренный дистальный

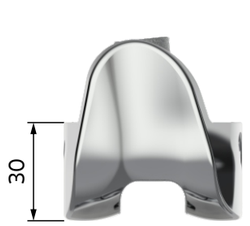

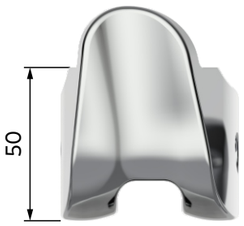

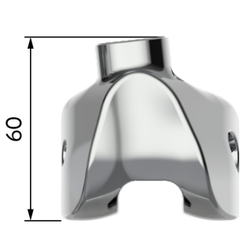

Аугмент тибиальный



Централизатор



Пробка костно-мозгового канала

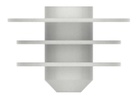

Проксимальная голень

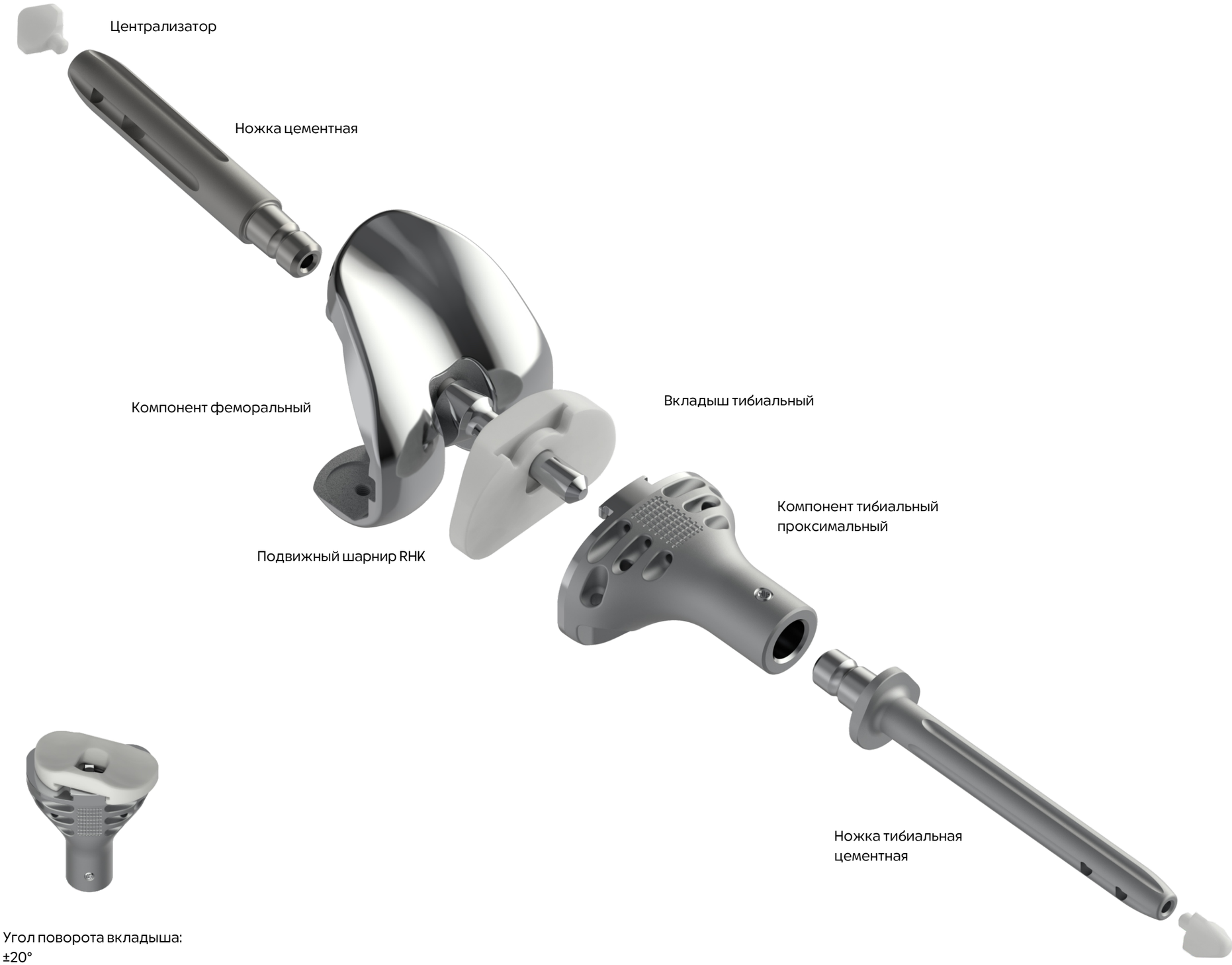



Угол поворота вкладыша:
±20°

Проксимальная голень



Проксимальная голень

Удлинитель



Без отверстий для подшивки мягких тканей



С отверстиями для подшивки мягких тканей

Компонент тибиальный проксимальный

Аугменты феморальные

Централизатор

Пробка костно-мозгового канала



Задний



Дистальный



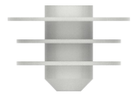

Проксимальное бедро

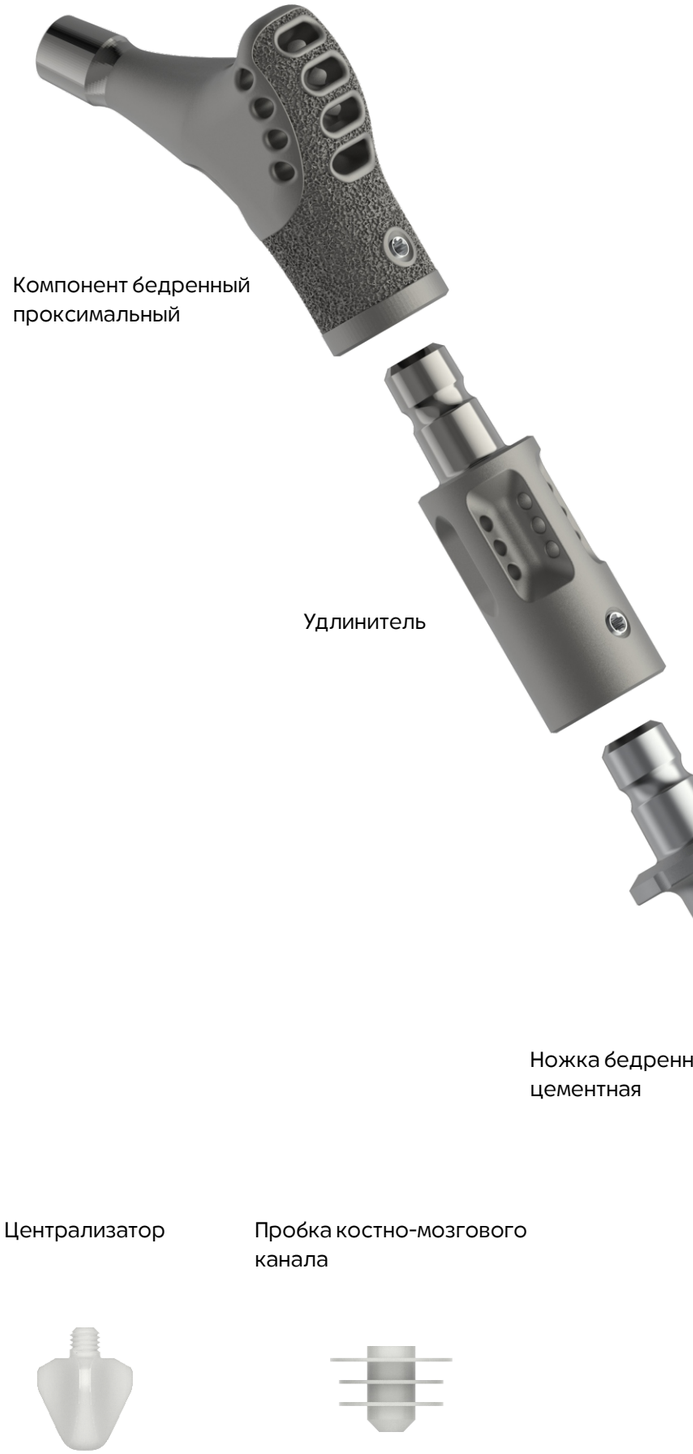

Компонент бедренный проксимальный

Удлинитель

Ножка бедренная цементная

Удлинитель



Без отверстий для подшивки мягких тканей



С отверстиями для подшивки мягких тканей

Централизатор

Пробка костно-мозгового канала

Проксимальное бедро

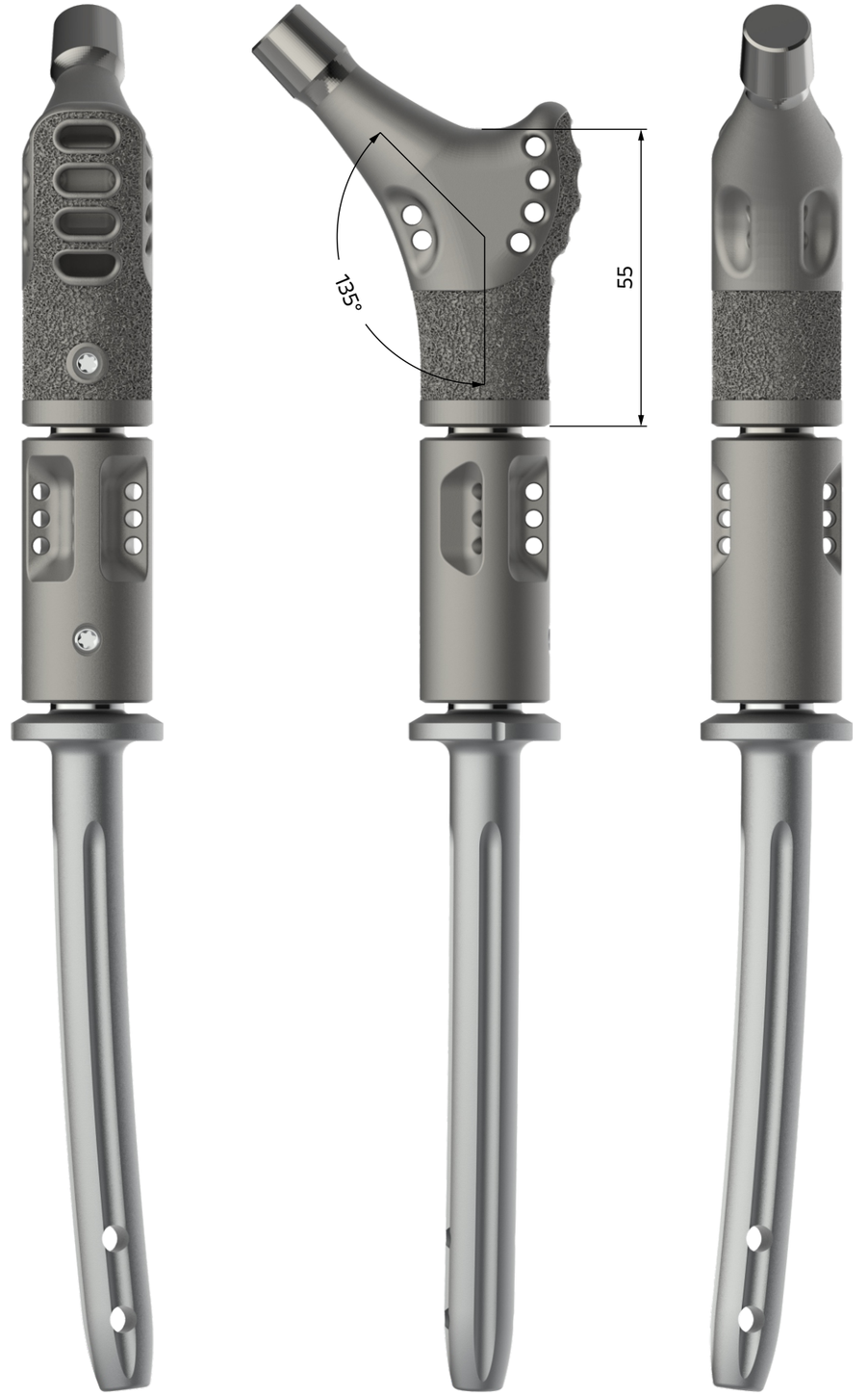

Диафиз

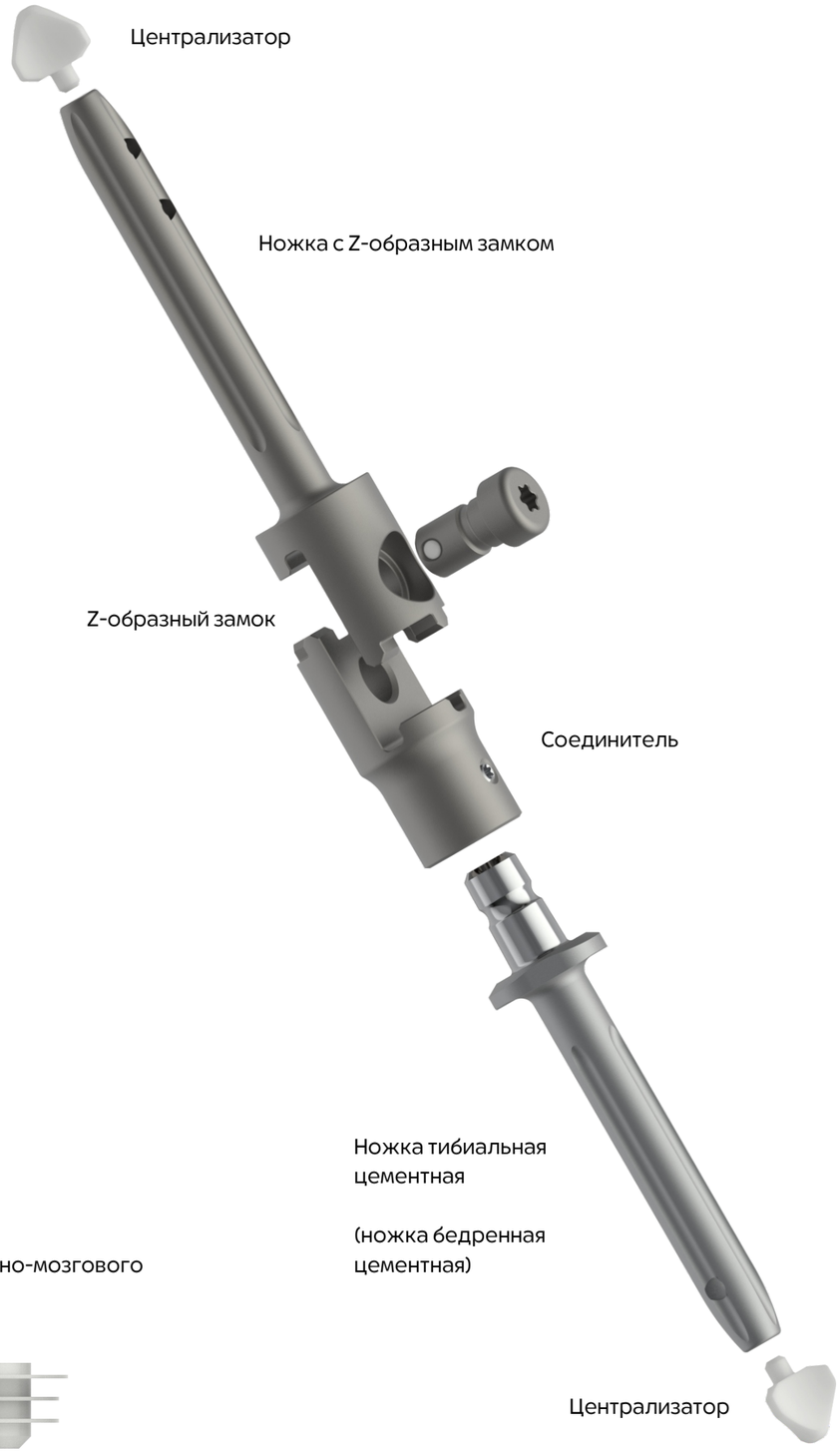

Пробка костно-мозгового канала

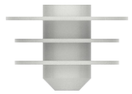

Диафиз

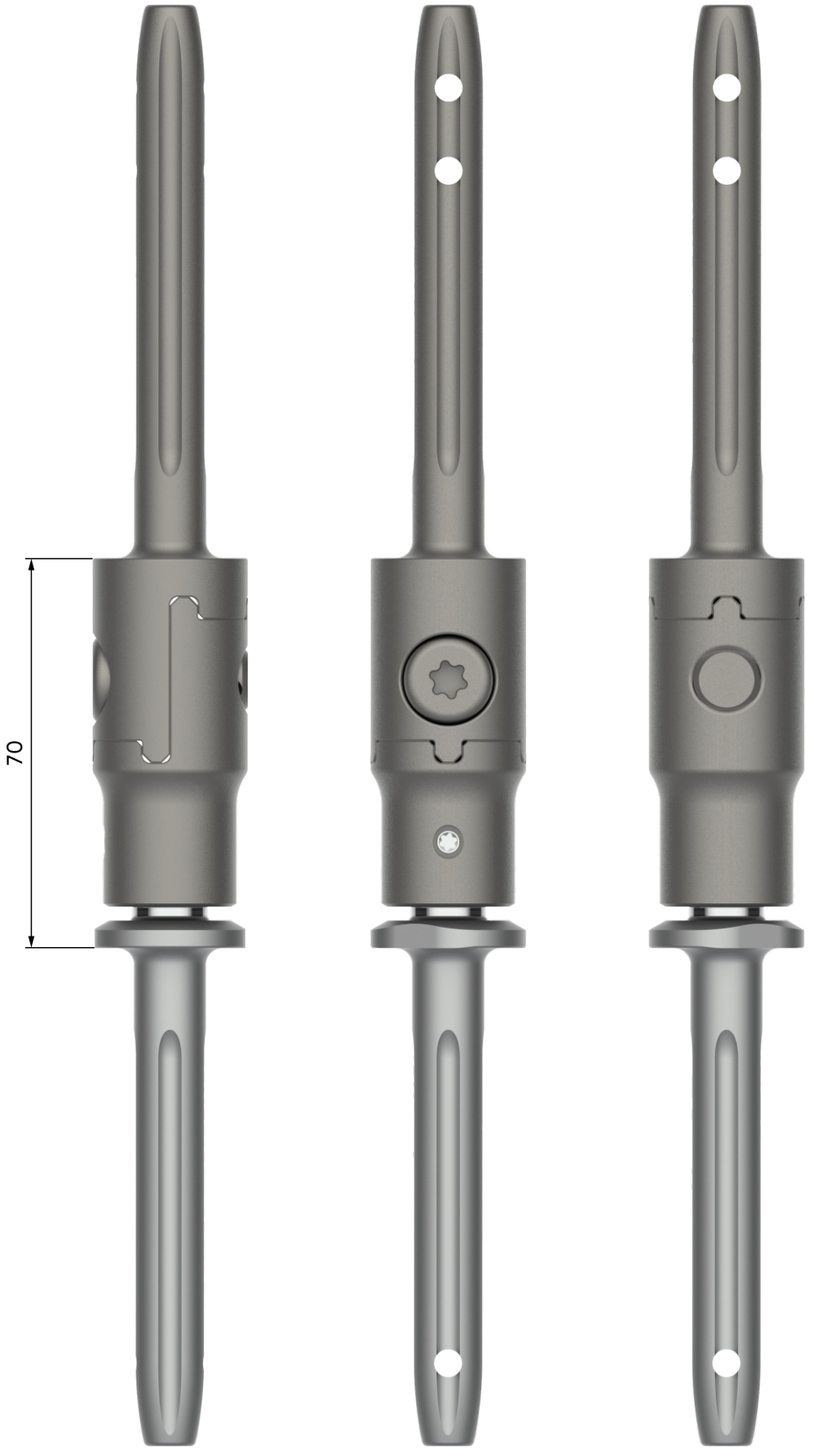

Компонент бедренный дистальный



Высота, мм	ML, мм	AP, мм	Размер	Артикул Левый	Артикул Правый
60	52	48	S	MRS-BD-5248.10	MRS-BD-5248.00
	58	52	M	MRS-BD-5852.10	MRS-BD-5852.00



Высота, мм	ML, мм	AP, мм	Размер	Артикул Левый	Артикул Правый
30	58	52	30	MRS-BD-0030.10	MRS-BD-0030.00



Высота, мм	ML, мм	AP, мм	Размер	Артикул Левый	Артикул Правый
50	58	52	50	MRS-BD-0050.10	MRS-BD-0050.00

Компонент бедренный проксимальный



Высота, мм	Артикул
55	MRS-BP-0050

Компонент феморальный



ML, мм	AP, мм	Размер	Артикул Левый	Артикул Правый
55	54	1	MRS-FK-5554.10	MRS-FK-5554.00
59	58	2	MRS-FK-5958.10	MRS-FK-5958.00
64	62	3	MRS-FK-6462.10	MRS-FK-6462.00
69	66	4	MRS-FK-6966.10	MRS-FK-6966.00
75	71	5	MRS-FK-7571.10	MRS-FK-7571.00

Компонент тибиальный проксимальный




Высота, мм	ML, мм	AP, мм	Размер	Артикул
80	58	40	S	MRS-TA-5840.80
	65	42	M	MRS-TA-6542.80




Высота, мм	ML, мм	AP, мм	Размер	Артикул
30	65	42	30	MRS-TA-6542.30




Высота, мм	ML, мм	AP, мм	Размер	Артикул
50	65	42	50	MRS-TA-6542.50

Компонент тибиальный




Длина ножки, мм	ML, мм	AP, мм	Размер	Артикул
60	58	40	1	MRS-TC-5840
	65	42	2	MRS-TC-6542
	70	45	3	MRS-TC-7045
	75	48	4	MRS-TC-7548
	80	52	5	MRS-TC-8052

Вкладыш тибиальный



Размер	Высота, мм	Артикул
1	14	MRS-TV-5840.14
	17	MRS-TV-5840.17
	20	MRS-TV-5840.20
	23	MRS-TV-5840.23
	26	MRS-TV-5840.26
	30	MRS-TV-5840.30
2	12	MRS-TV-6542.12
	14	MRS-TV-6542.14
	17	MRS-TV-6542.17
	20	MRS-TV-6542.20
	23	MRS-TV-6542.23
	26	MRS-TV-6542.26
	30	MRS-TV-6542.30
3	12	MRS-TV-7045.12
	14	MRS-TV-7045.14
	17	MRS-TV-7045.17
	20	MRS-TV-7045.20
	23	MRS-TV-7045.23
	26	MRS-TV-7045.26
	30	MRS-TV-7045.30
4	12	MRS-TV-7548.12
	14	MRS-TV-7548.14
	17	MRS-TV-7548.17
	20	MRS-TV-7548.20
	23	MRS-TV-7548.23
	26	MRS-TV-7548.26
	30	MRS-TV-7548.30
5	12	MRS-TV-8052.12
	14	MRS-TV-8052.14
	17	MRS-TV-8052.17
	20	MRS-TV-8052.20
	23	MRS-TV-8052.23
	26	MRS-TV-8052.26
	30	MRS-TV-8052.30

Удлинители

Без отверстий для подшивки мягких тканей



Длина, мм	Размер	Артикул
30	30	MRS-MU-0030
40	40	MRS-MU-0040
50	50	MRS-MU-0050
60	60	MRS-MU-0060
70	70	MRS-MU-0070
80	80	MRS-MU-0080
90	90	MRS-MU-0090
100	100	MRS-MU-0100
120	120	MRS-MU-0120
140	140	MRS-MU-0140
160	160	MRS-MU-0160
180	180	MRS-MU-0180
200	200	MRS-MU-0200

С отверстиями для подшивки мягких тканей



Длина, мм	Размер	Артикул
–	–	–
–	–	–
50	50	MRS-MU-1050
60	60	MRS-MU-1060
70	70	MRS-MU-1070
80	80	MRS-MU-1080
90	90	MRS-MU-1090
100	100	MRS-MU-1100
120	120	MRS-MU-1120
140	140	MRS-MU-1140
160	160	MRS-MU-1160
180	180	MRS-MU-1180
200	200	MRS-MU-1200

Ножка цементная

Длина ножки, мм	Длина с компонентом, мм	Диаметр, мм	Артикул
30	90	17	MRS-CS-3017
60	120	11	MRS-CS-6011
		13	MRS-CS-6013
		15	MRS-CS-6015
		17	MRS-CS-6017
		19	MRS-CS-6019
90	150	11	MRS-CS-9011
		13	MRS-CS-9013
		15	MRS-CS-9015
		17	MRS-CS-9017
		19	MRS-CS-9019
120	180	11	MRS-CS-1211
		13	MRS-CS-1213
		15	MRS-CS-1215
		17	MRS-CS-1217
		19	MRS-CS-1219



Ножка тибиальная цементная

Длина, мм	Диаметр, мм	Диаметр фланца, мм	Размер	Артикул
90	11	26	11 × 90	MRS-SA-9011
	13	28	13 × 90	MRS-SA-9013
	15	30	15 × 90	MRS-SA-9015
	17	32	17 × 90	MRS-SA-9017
120	11	26	11 × 120	MRS-SA-1211
	13	28	13 × 120	MRS-SA-1213
	15	30	15 × 120	MRS-SA-1215
	17	32	17 × 120	MRS-SA-1217
150	11	26	11 × 150	MRS-SA-1511
	13	28	13 × 150	MRS-SA-1513
	15	30	15 × 150	MRS-SA-1515
	17	32	17 × 150	MRS-SA-1517



Ножка бедренная цементная

Длина, мм	Диаметр, мм	Диаметр фланца, мм	Размер	Артикул
90	11	26	11 × 90	MRS-FA-9011
	13	28	13 × 90	MRS-FA-9013
	15	30	15 × 90	MRS-FA-9015
	17	32	17 × 90	MRS-FA-9017
120	11	26	11 × 120	MRS-FA-1211
	13	28	13 × 120	MRS-FA-1213
	15	30	15 × 120	MRS-FA-1215
	17	32	17 × 120	MRS-FA-1217
150	11	26	11 × 150	MRS-FA-1511
	13	28	13 × 150	MRS-FA-1513
	15	30	15 × 150	MRS-FA-1515
	17	32	17 × 150	MRS-FA-1517



Централизатор



Диаметр, мм	Артикул
13	O2-MRS-CR-0013.1
15	O2-MRS-CR-0015.1
17	O2-MRS-CR-0017.1
19	O2-MRS-CR-0019.1

Каталог продукции
Модульная система сохранения нижней конечности
1-2026

logeeks

ООО «ЛОГИКС Медицинские Системы»
Инженерная, 20, Новосибирск, Россия

+7 (383) 207-99-11
ms@logeeks.ru

logeeksms.ru